## Inbouw koelkast zonder vriesvak (88 cm)

LED

KD62088A deur-op-deur montage

### Uitvoering
- energielabel: A++
- totale netto inhoud: 136 liter
- deur-op-deur montage met soft-close
- heldere LED binnenverlichting

### Koelgedeelte
- automatisch ontdooisysteem
- 3 transparante, verstelbare deurvakken met luxe afwerking, waaronder een afsluitbaar boter- en kaasvak
- 1 deurvak is smaller, waardoor hogere flessen in het vak eronder geplaatst kunnen worden
- 3 luxe draagplateaus van veiligheidsglas met RVS afwerking, waarvan 2 in hoogte verstelbaar
- 1 draagplateau is deelbaar, waarmee ruimte gecreeerd kan worden voor hogere objecten op het plateau eronder
- 1 grote transparante groentelade

### Bediening
- elektronische temperatuurregeling
- temperatuurindicatie d.m.v. LED

### Bijzonderheden
- draairichting van de deur omkeerbaar (links- of rechtsdraaiend)

### Technische specificaties
- geschikt voor omgevingstemperatuur: SN-T (10-43°C)
- energieverbruik: 95 kWh/jaar
- geluidsniveau: 35 dB(A)

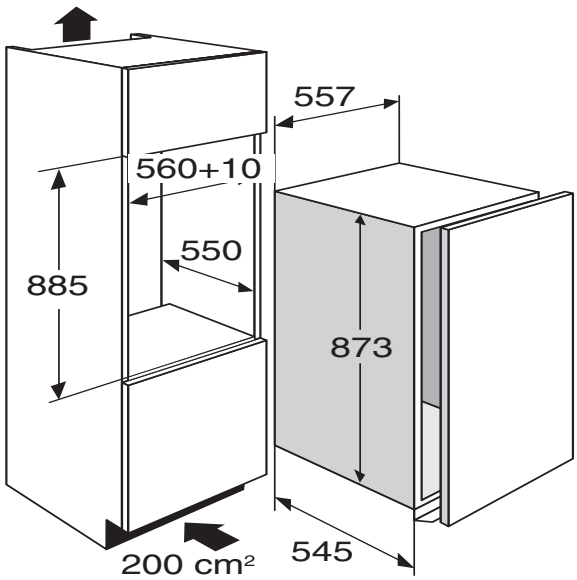


EANnr: 8715393150882

ATAG
we love to cook