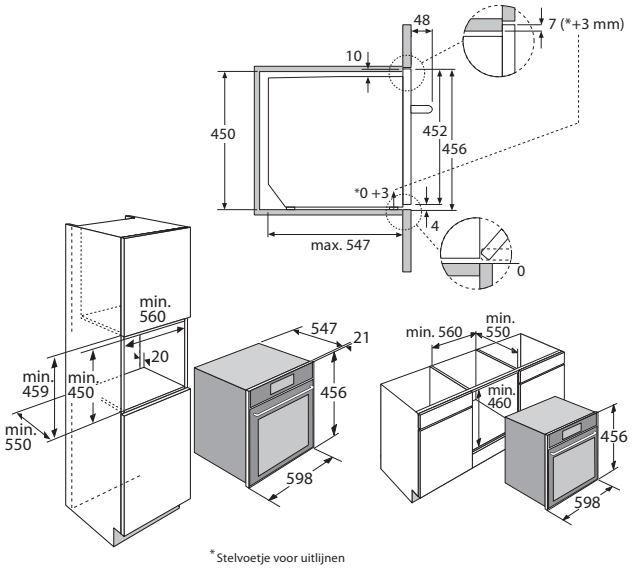

magna

Four à vapeur combiné Pearl Grey avec écran tactile TFT

CS4585M1C Pearl Grey

Modèle
- volume du four : 50 litres
- porte abattante (soft-close et soft-opening)
- label énergétique : A+
- réservoir d'eau dans le tableau de commande (1,3 litre)

Fonctions
- fonction combinée vapeur et air pulsé pour la viande, le pain et d'autres plats
- 11 fonctions de four : air pulsé, air pulsé éco, grand gril, petit gril, gril + ventilateur,chaleur de sole et de voûte, chaleur de sole et ventilateur, chaleur de sole, chaleur de sole + air pulsé, chaleur de voûte, pro-roast
- 3 fonctions de cuisson vapeur : 100°C, basse température et cuisson vapeur sous vide
- 3 fonctions combinées pour four et vapeur
- fonction de régénération pour le réchauffage professionnel des plats sans dessèchement
- fonctions supplémentaires : préchauffer rapidement, maintenir au chaud, chauffer les assiettes et décongeler
- 131 programmes automatiques avec indication du poids, avec 12 programmes sous vide
- densité de vapeur réglable (3 niveaux)
- fonction mémoire pour vos 10 plats préférés
- cuisson en plusieurs étapes : programmez successivement plusieurs fonctions du four
- culisensor avec mesure de la température à cœur

Commande
- écran couleur tactile TFT
- timer numérique
- température réglable par paliers de 5°C, de 40 à 230°C et de 30 à 100°C pour le programme vapeur
- temps de préparation et de fin de cuisson programmables (départ différé)
- 4 niveaux de cuisson permettant de cuire plusieurs plats simultanément
- rails télescopiques entièrement amovibles sur 2 niveaux (résistant à la vapeur) pour les plaques de cuisson, grilles et plats à vapeur

Connected Features
- toutes les fonctions du four peuvent être contrôlées et surveillées à distance : fonction du four, heure et température.
- démarrage à distance du préchauffage ou modification des programmes
- notifications lorsque la température est atteinte ou que le programme se termine
- recettes avec des vidéos d'instructions et automatiquement le bon réglage
- dîners de 3 services avec instructions détaillées et création de liste de courses
- recettes basées sur les préférences et les allergies

Nettoyage
- intérieur en émail easy clean/parois intérieures lisses
- vitre intérieure amovible
- système de nettoyage Steam Clean (détache la saleté)
- indicateur de détartrage automatique

Sécurité
- porte froide composée de 3 épaisseurs de vitres
- sécurité enfants
- ventilateur de refroidissement

Particularités
- pas de raccordement à l'eau nécessaire
- possibilités d'encastrement : dans un meuble colonne, sous le plan de travail

Accessoires
- 1 grille
- 1 plaque de cuisson émaillée
- 5 plats à vapeur : 2 x XL, 1 x XL perforé, 1 x GN 1/3 perforé, 1 x GN 1/2 perforé
- 1 culisensor

Spécifications techniques
- puissance de raccordement : 3400 W

Code EAN : 8715393355706

ATAG
we love to cook